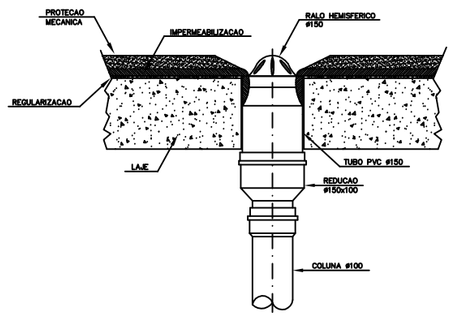

D–RH – DETALHE DO RALO HEMISFERICO
SEM ESCALA

ESPECIFICACOES DAS BOMBAS SUBMERSIVEIS
POÇO DE ÁGUAS PLUVIAIS
BOMBA SUBMERSIVEL TRIFÁSICA
380V/60HZ 3450 MPm
MODELO UNI 500T
POTENCIA = 1,0 CV
dai = 11,0mca
Q = 4,0m3/h
# RECALQUE 60mm(Ø2")

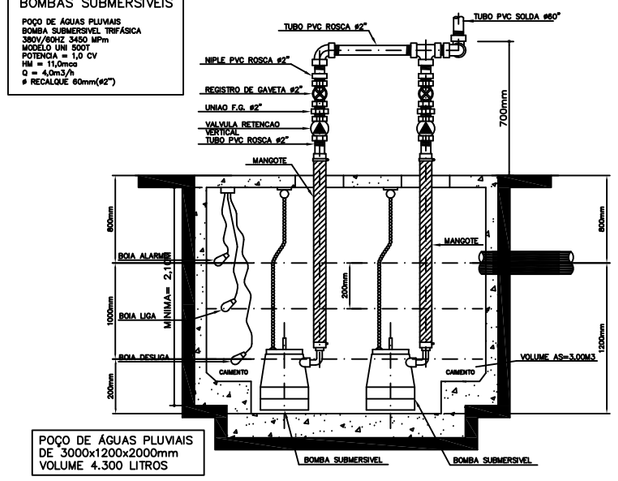

D–BAP – DETALHE DAS BOMBAS DE ÁGUAS PLUVIAIS
SEM ESCALA

ESPECIFICACOES DAS BOMBAS SUBMERSIVEIS
POÇO DE ÁGUAS SERVIDAS
BOMBA SUBMERSIVEL TRIFÁSICA
380V/60HZ 3450 MPm
MODELO ROBUSTA 300T ABS
POTENCIA = 1,0 CV
dai = 11,0mca
Q = 4m3/h
# RECALQUE 60mm(Ø2")

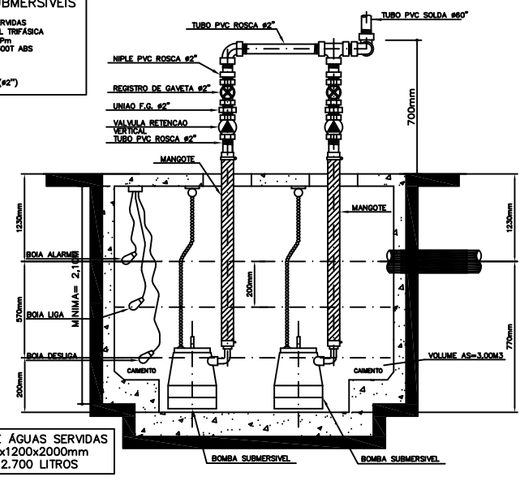

D–BES – DETALHE DAS BOMBAS DE ÁGUAS SERVIDAS
SEM ESCALA

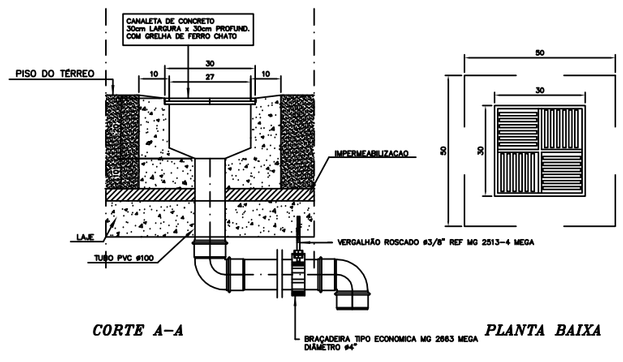

D–CD DETALHE DA CAIXA COM GRELHA PARA DRENAGEM DO TERREO
ESCALA 1:10

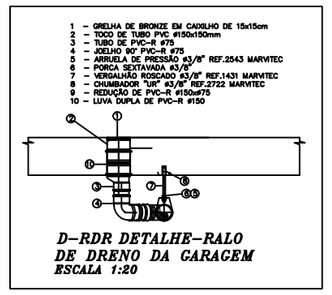

D–RDR DETALHE–RALO
DE DRENO DA GARAGEM
ESCALA 1:20

Nº DE DA CQ	Nº DE REFEÇOES/DIA	VOLUME UTIL (L)	DIMENSOES			
			1º OPÇAO		2º OPÇAO	
			LADO–L (cm)	ALTURA–H (cm)	LADO–L (cm)	ALTURA–H (cm)
CQ–1	30	80	43	43	50	32
CQ–2	50	120	49	49	55	40
CQ–3	70	160	54	54	60	45
CQ–4	90	200	58	58	65	47
CQ–5	110	240	62	62	70	49
CQ–6	130	280	65	65	75	50
CQ–7	150	320	68	68	80	50
CQ–8	170	360	71	71	85	50
CQ–9	190	400	74	74	90	50
CQ–10	200	420	75	75	95	46
CQ–11	250	520	90	90	110	50

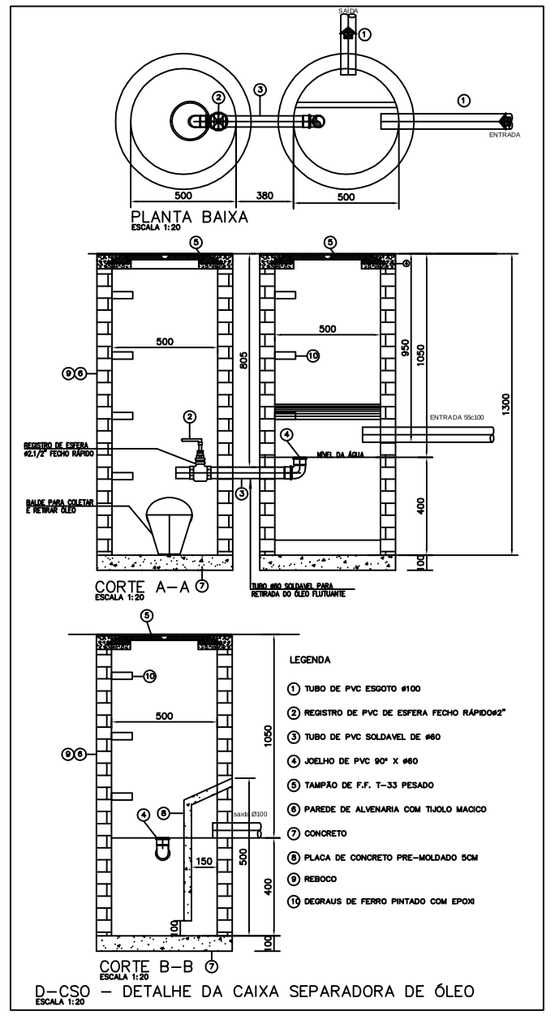

D–CSO – DETALHE DA CAIXA SEPARADORA DE ÓLEO
ESCALA 1:20

PARA LEGENDAS E NOTAS VIDE DESENHO IHE–01/22

N.o	DATA	MODIFICAÇÕES	N.o	VISTO
1	ABR/2012	REVISÃO GERAL COM SUBSTITUIÇÃO DA ARQUITETURA, UTILIZANDO A ARQUITETURA DE 12/03/12		
0	NOV/2011	EMISSÃO		

N.Taffner Projetos de Instalações Ltda

SIA trecho 3 lote 625/695 bloco C sala 221
e-mail: ntaffner@globo.com
Telefone (61) 3234-5570

SETOR:	ÁGUAS CLARAS – BRASÍLIA – DISTRITO FEDERAL
ENDEREÇO:	RUA DAS PAINEIRAS – LOTE 03; RUA 30 NORTE – LOTE 04
PROPRIETARIO:	GENT INCORPORADORA LTDA.
AUTOR DO PROJETO:	N.TAFFNER PROJETOS DE INSTALAÇÕES LTDA
RESPONSÁVEL TÉCNICO:	PORTO BSB ENGENHARIA LTDA

O PROPRIETÁRIO:

O AUTOR DO PROJETO: CREA: 4618/D–DF

O RESPONSÁVEL TÉCNICO: CREA: 7083–RF

CAESB | CREA | DRLFO

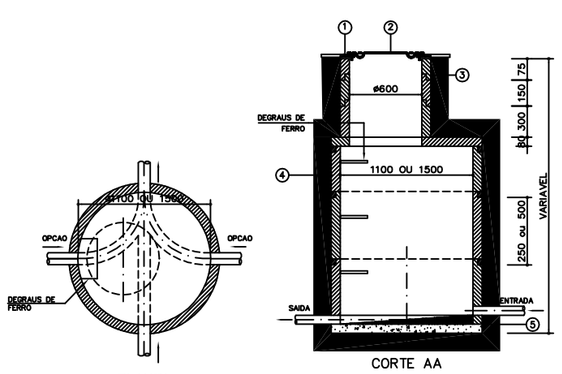

CONSTRUÇAO: ADUELAS DE CONCRETO TAMPAO: FERRO FUNDIDO PESADO	① – CAIXILHO DE FERRO FUNDIDO ② – TAMPAO F" F" ø 600mm PESADO ③ – ADUELA DE CONCRETO ø600mm ④ – ADUELA DE CONCRETO ø1100mm ⑤ – BASE DE CONCRETO (FUNDAÇAO DE ACORDO COM AS CONDIÇOES DO TERRENO)

SIMBOLO

D–PV – DETALHE DO PV–AP OU PV–EP
SEM ESCALA

① – GRELHA DE FERRO FUNDIDO TIPO BOCA DE LOBO ② – CAIXILHO DE FERRO FUNDIDO ③ – PAREDE DE ALVENARIA ④ – CONCRETO ⑤ – TUBO DE CONCRETO PONTA E BOLSA DE ø300	SIMBOLO

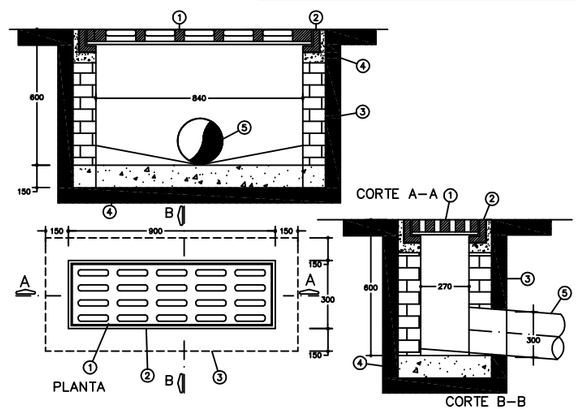

D–BL – DETALHE DA CAIXA COM GRELHA E BOCA DE LOBO
SEM ESCALA

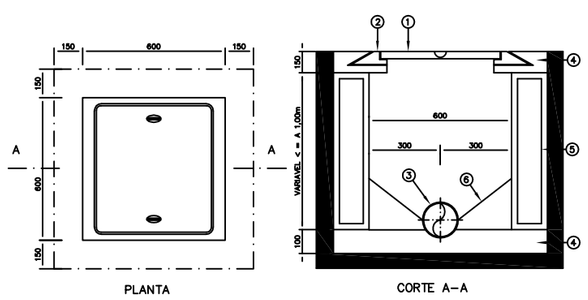

① – TAMPAO DE F.F. ② – CAIXILHO PARA TAMPAO ③ – CANALETA NO FUNDO DA CAIXA UTILIZANDO O TUBO DA REDE COLETORA	④ – CONCRETO ARMADO ⑤ – PAREDE DE ALVENARIA ⑥ – BERÇO DE CONCRETO

SIMBOLO

D–CI – DETALHE DA CAIXA DE INSPECAO (C.I.)
SEM ESCALA

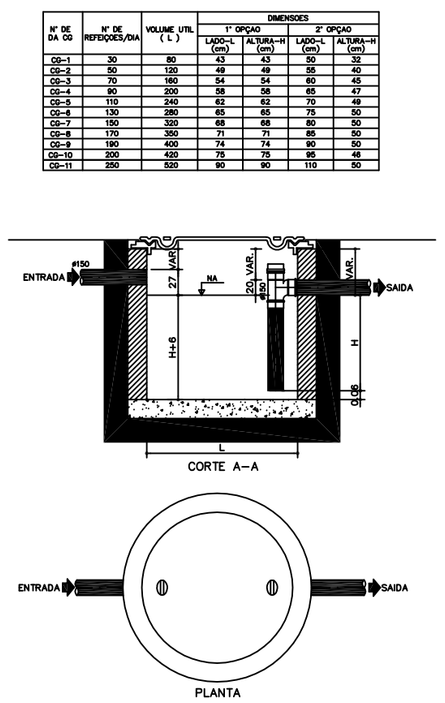

DETALHE CAIXA DE GORDURA EM ALVENARIA
SEM ESCALA

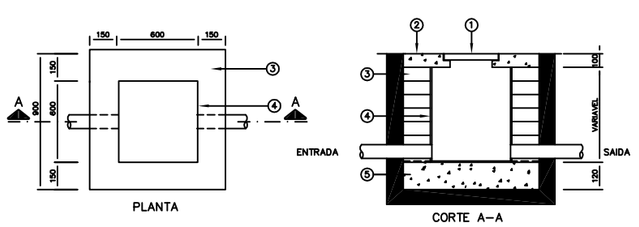

CONSTRUÇAO : ALVENARIA TAMPAO : FERRO FUNDIDO	① – TAMPAO DE F"F". ② – LAJE DE CONCRETO ARMADO ③ – TIJOLO MAÇICO ④ – ARGAMASSA ⑤ – LAGE DE CONCRETO MAGRO

D–CA – DETALHE DA CAIXA C.A.
SEM ESCALA

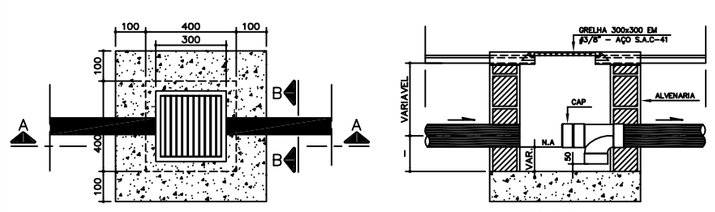

D–CAG – DETALHE DA CAIXA DE PISO COM GRELHA NA GARAGEM
SEM ESCALA

RESIDENCIAL COSMOPOLITAN
PROJETO DE INSTALAÇÕES
DESENHO Nº: IHE–22/22

INSTALAÇÃO DE ESGOTO E ÁGUA PLUVIAL
PLANTA DE DETALHES

DESENHO:	ESCALA:	DATA:	ARQUIVO:
N.TAFFNER	INDICADA	JULH2011	NT–10–2011–GENT–IHE–22–R01–DETALHES